DE EERSTE
100% ELEKTRISCHE
WERKTUIGENDRAGER

rino®

ELEKTRISCHE
WERKTUIGENDRAGER

MADE *in* TUSCANY

Del Morino

Werktuigdrager en werktuigen volledig elektrisch

De Rino is 100% elektrisch

Geen uitstoot van uitlaatgassen

Geen brandstofkosten

Geen overlast meer van geluid

Aanzienlijke vermindering van geluidshinder

Groene stroom en zonne-energie

De Rino levert een vermogen van 18 kW

Vriendelijk voor het milieu

Tegenwoordig zoeken veel openbare instellingen, bedrijven en organisaties naar oplossingen om parken, bedrijfsterreinen en groene gebieden op een milieuvriendelijke manier te onderhouden, waarbij lawaai en luchtvervuiling wordt verminderd.

De **DEL MORINO RINO**® is de oplossing. De **RINO**® veroorzaakt geen schadelijke uitstoot en vermindert de geluidsoverlast aanzienlijk. Na jaren van testen is de unieke werktuigendrager nu realiteit en klaar om internationaal ingezet te worden.

Maak een eind aan luchtvervuiling

De **RINO**® is het eerste elektrische multifunctionele systeem ter wereld: een combinatie van afzonderlijke elementen die ongekende prestaties leveren. De machine kan op elke manier ingezet worden zonder schadelijke uitstoot te veroorzaken.

Onze ingenieurs zijn voortdurend op zoek naar manieren om de energie-efficiëntie te verbeteren om ervoor te zorgen dat de machine langdurig voor diverse werkzaamheden ingezet kan worden. Met **RINO**® is niets onmogelijk.

Kracht en functionaliteit

In 2010 leidde ons onderzoek om de perfecte balans tussen prestaties en autonomie te vinden, tot het idee van een universeel systeem voor werktuigen. Met het eerste prototype in 2012 brachten we een revolutie teweeg in de traditionele manier van denken. We gingen volledig elektrisch en lanceerden **RINO**®, de eerste werktuigdrager ter wereld die multifunctioneel en volledig elektrisch is. Een ideaal platform voor het AMIS-systeem, dat automatisch de aangesloten werktuigen herkent.

stijlvol,
functioneel,
een icoon.

Research en design

De details van het design van de **RINO**® zijn het resultaat van de gedachtegang die bij ons altijd leidend is bij de productontwikkeling: het bieden van gebruikers- en bedieningsgemak.

De comfortabele rijpositie is ideaal om het werk in elke fase goed te volgen. Elk deel van de machine is snel toegankelijk om te inspecteren, alle onderdelen kunnen worden vervangen.

Werktuigen kunnen tot 35 cm van de grond worden opgetild.

Werkhoogte is makkelijk instelbaar.

De **RINO**® is een elektrische werktuigendrager en behoort zowel tot het segment compact-tractoren als zitmaaiers. De machine is 100% elektrisch en is voorzien van Lithium-ion accu's met 48V.

De machine heeft twee elektrische motoren: één voor het rijden en één voor de aandrijving van het werktuig. Met de **RINO**® heeft de gebruiker geen last van eventuele technische problemen die kunnen ontstaan bij een hydrostatische transmissie, zoals vermogensverlies door wrijving en daaropvolgende oververhitting van onderdelen. Tevens zijn er geen brandstofkosten meer.

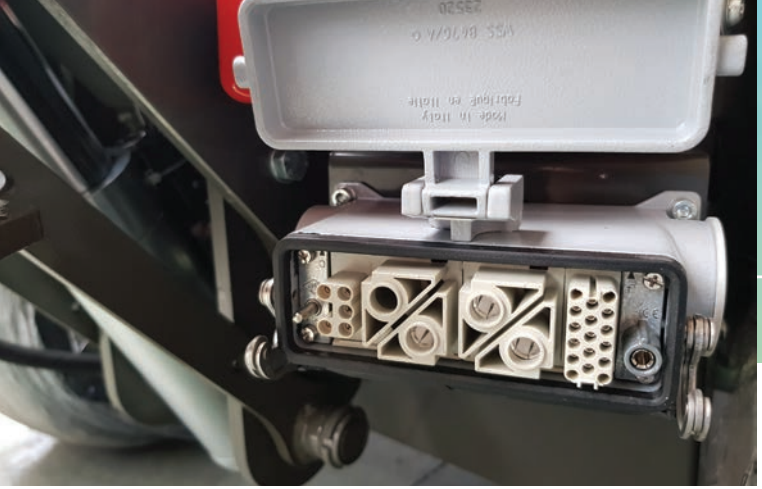

Gemakkelijke toegang tot de 230V, 50Hz-aansluitingen, die zich direct onder het laadplatform bevinden.

Snel aansluiten en verwisselen van elektrische werktuigen.

De **RINO**® vermindert aanzienlijk het geluidsniveau in de leefomgeving van mens en dier. Tevens produceert de **RINO**® geen schadelijke uitlaatgassen zoals bij benzine- of dieselmotoren wel het geval is. Dit heeft een positieve invloed op de kwaliteit van de omgeving van de bestuurder en de mensen om hem heen. Dit maakt de machine ideaal voor gebruik in stadscentra, woonwijken, golfbanen, kampeerterreinen, kassen, ziekenhuizen, verpleeghuizen, ontvangstruimtes en hotels.

Comfortabel rijden

RINO® biedt een unieke rijervaring voor een machine in deze klasse. Hij is zeer stil in gebruik, heeft een comfortabel besturingssysteem, 360° zicht rondom, voorwielaandrijving en twee bestuurbare achterwielen voor een kleine draaicirkel en optimale wendbaarheid in krappe ruimtes. De voorop gemonteerde werktuigen bieden een perfect en compleet zicht op het werk, zodat de bestuurder veilig en nauwkeurig kan werken.

Gemakkelijke besturing

Het besturings- en informatiesysteem van de **RINO**® is ontworpen met alle essentiële elementen voor een goede bediening. De belangrijkste data wordt weergegeven op het display met de mogelijkheid om de gewenste gegevens te selecteren.

De rijrichting en snelheid worden gereguleerd met een draaiknop. Met de joystick kan de hoogte van het werktuig worden ingesteld en met een druk op de knop kan het werktuig "zweven" om onregelmatig terrein te volgen. Een eenvoudige drukknop schakelt het werktuig in en uit.

Aanbouwwerktuigen

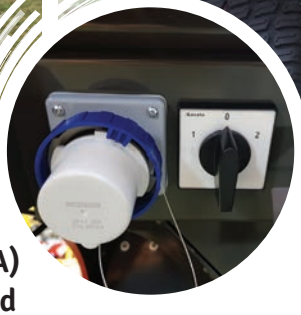

230 V (1000 W / 4,3 A) aansluiting aan boord

De **RINO**® levert 18 kW (24 pk) vermogen aan twee gelijkwaardige elektrische motoren: één voor aandrijving van de tractor en één voor het werktuig. De machine kan gebruikt worden met werktuigen die veel vermogen vragen, zoals hakselaars en sneeuwblazers.

De machine heeft geen problemen met het maaien van hoog gras met een klepelmaaier of een gazon met een mulch-maaier.

De snelkoppelingsdriehoek maakt de **RINO**® compatibel met een brede range werktuigen die op de markt verkrijgbaar zijn. Afhankelijk van het werktuig en de gebruiksintensiteit kan de autonomie variëren. De **RINO**® kan opgeladen worden met een thuisnetwerk en heeft 8,5 uur (1200 W) of 4 uur (2400 W) nodig om volledig op te laden.

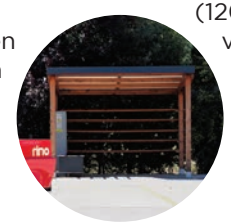

Een carport met zonnepannelen is verkrijgbaar en maakt het opladen compleet "kosteloos".

Bos

- Versnipperaar voor hakselen van takken tot Ø 7cm
- Bladzuiger om bladafval op te vangen in een container achterop de machine

Gazon

- **Cirkelmaaier**
- **Klepelmaaier**
- **Maaibalk**
- Grasopvang

Transport en onderhoud

- **Onkruidborstel**
- **Veegborstel**
- **Geïntegreerde transport-box**
- **Hogedrukspuit**
- **Sprayer voor desinfectie en onkruidbestrijding**
- Aanhanger
- Sneeuwschuif
- Sneeuwblazer

Accessoires

- **Cabine**

VERKRIJGBAAR IN ONTWIKKELING

Technische data

Frame	Domex staal, robotgevormd en -gelast.
Aandrijving	Volledig elektrisch - 48 V Lithium-ion batterijen.
Vermogen	Totaal vermogen: 18 kWh.
Werktijd	**Transport:** tot 11 uur | **Werken met aanbouwwerktuig:** tot 6 uur.
Opladen	**Thuisnetwerk** 1200 W: 8u 30min | **Bedrijfsnetwerk** 2400 W: 4u.
	Carport ontwikkeld door DEL MORINO met zonnepanelen en batterij.
Transmissie	2 aangedreven wielen met variabele snelheid.
Snelheid (vooruit / achteruit)	**Gedurende transport:** max. 16 km/u | **Gedurende arbeid:** max. 5 km/u.
Afmetingen	Max. breedte (voorkant) mm 1169
	Max. breedte (achterkant) mm 1100
	Lengte (zonder werktuig) mm 2200
	Hoogte vanaf de grond mm 290
	Draaicirkel mm 1500
Gewicht	640 kg (zonder werktuig)
Wielen afmetingen	**Maximum** voor: 23.10.50 x 12″ (265 mm) | achter: 18.9.50 x 8″ (235 mm)
	Minimum voor: 6.50/80 x 12″ (165 mm) | achter: 16.6.50 x 8″ (165 mm)
Rijden	Snelheid elektronisch geregeld (vooruit en achteruit), hydraulische stuurbekrachtiging.
Hefsysteem	Frontaal, bestuurd met joystick, maximum hefgewicht 300 kg.
Elektrische werktuigen	Cirkelmaaiers, klepelmaaiers, onkruidborstels, veegborstels. 230V aansluiting voor aansluiten van elektrisch gereedschap zoals grastrimmers en kettingzagen, of voor het opladen van accu-gereedschap of telefoon.

18 kW/h

Totaal beschikbaar vermogen (beperkt door het BMS-beveiligingssysteem om een batterijduur van 3000 laadcycli te garanderen).

16 km/u

Maximale rijsnelheid van **RINO**® op de openbare weg.

15%

Maximale hellingsgraad die **RINO**® op droge ondergrond kan overbruggen.

Afmetingen

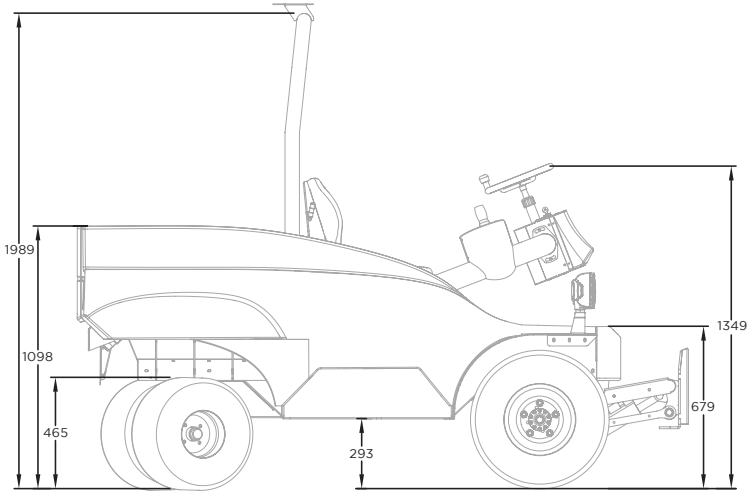
1989
1098
465
293
1349
679

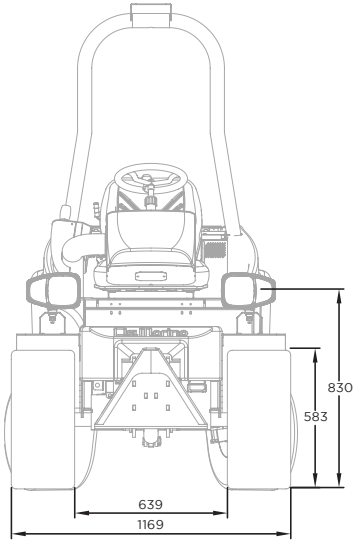
830
583
639
1169

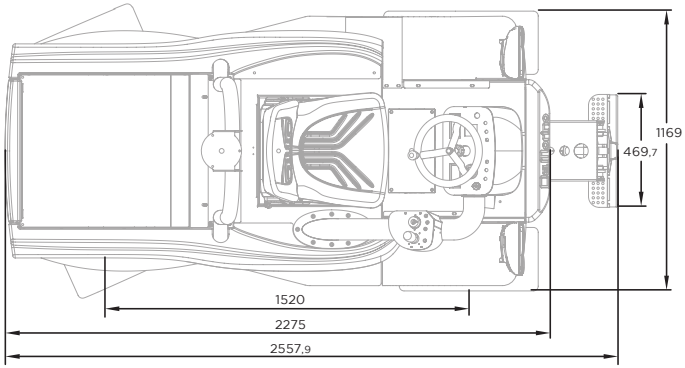
1169
469,7
1520
2275
2557,9

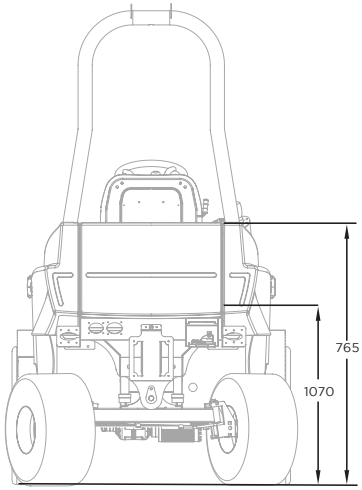
765
1070

rino

Internationaal patent van
DEL MORINO s.r. l Via Caroni di Sotto, 19
Caprese Michelangelo - 52033 - Arezzo

DelMorino

rinoelectric.com

Importeur Nederland

LOZEMAN IMPORT

Lozeman Import
Bemmelseweg 64
6662 PC Elst

+31(0)481 37 14 23
info@lozeman.nl
www.lozeman-import.com

Alle afbeeldingen en gegevens zijn uitsluitend voor illustratieve en beschrijvende doeleinden en zijn niet bindend. De fabrikant behoudt zich het recht voor om de functies zonder voorafgaande kennisgeving te wijzigen. Onder voorbehoud van drukfouten.